NORLEG

Monteringsprinciper i Robinia		
LE nr. -	MONTERINGSRITNING	Skala: 1:15 / 1:5

DATUM **2010-11-18**
REV. A: 2011-12-21
B: 28.11.2012

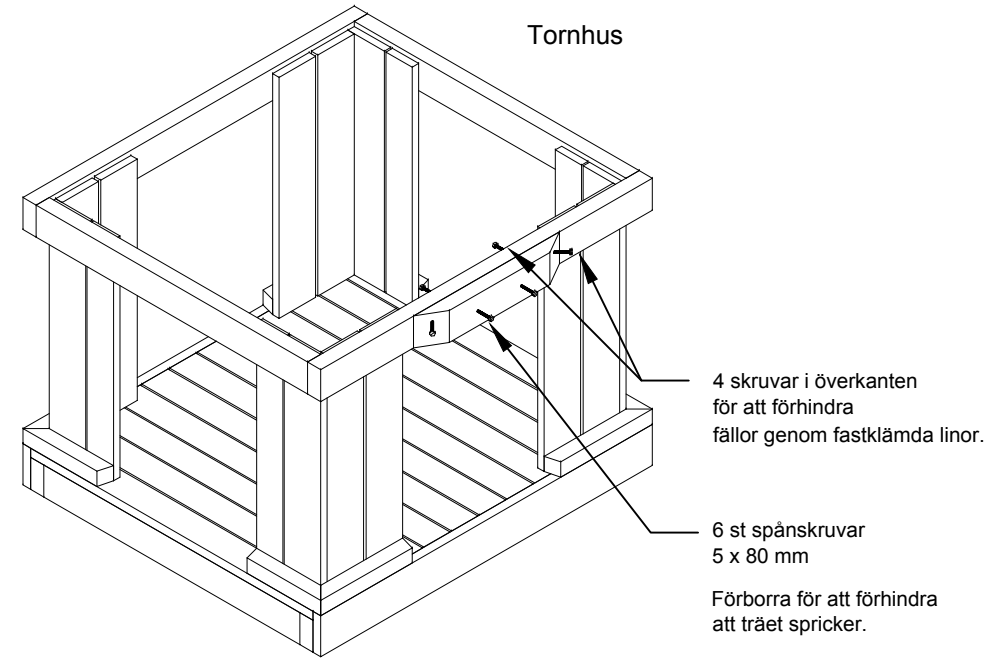

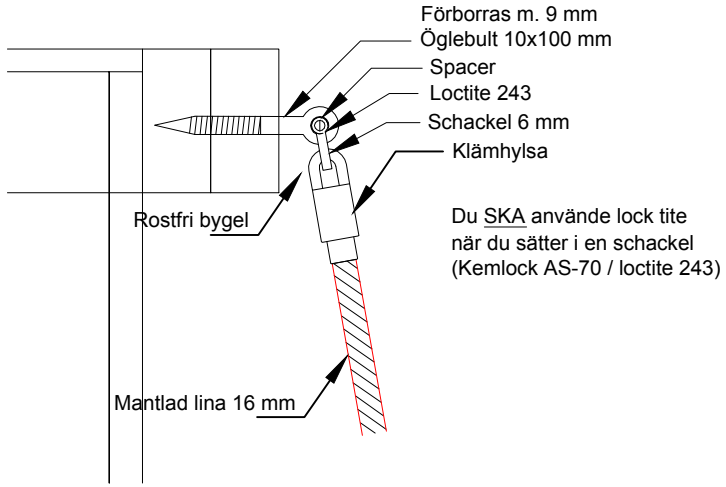

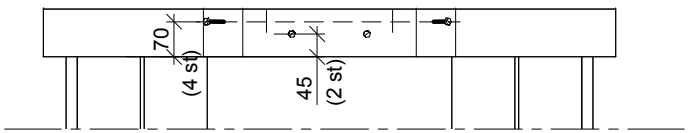

Front

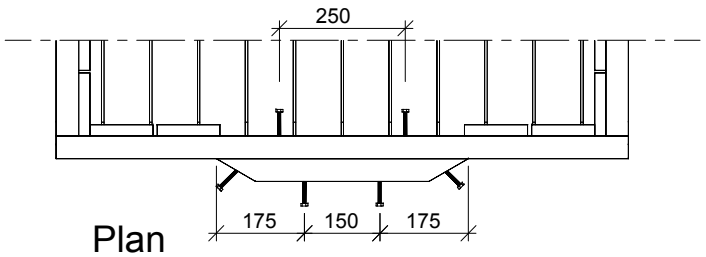

Plan

56: Förstärkning av tornhus

56A: Reb till bergplattan